図　面　目　録

対象図面：

図面番号	図　面　名　称	縮　尺	図面番号	図　面　名　称	縮　尺
	管路工事関連（桑西配水施設工）				
1	案内図	1/5,000			
2	平面図（5-1）・配管図	1/500			
3	平面図（5-2）・配管図	1/500			
4	平面図（5-3）・配管図	1/500			
5	平面図（5-4）・配管図	1/500			
6	平面図（5-5）・配管図	1/500			
7	林道縦断図	図示			
8	林道横断面図(2-1)	1/100			
9	林道横断面図(2-2)	1/100			
10	横断面図（県道部）	1/100			
11	減圧弁室構造図	1/15			
12	桑西橋 橋梁添架管詳細図	図示			
13	桑西橋 支持金具詳細図	図示			
14	大渡戸橋 橋梁添架管詳細図	図示			
15	大渡戸橋 支持金具詳細図	図示			
16	給水取出標準図	NONE			
17	弁栓室構造図	1/10			
18	土工定規図	NONE			

平面図(5-1) S=1/500

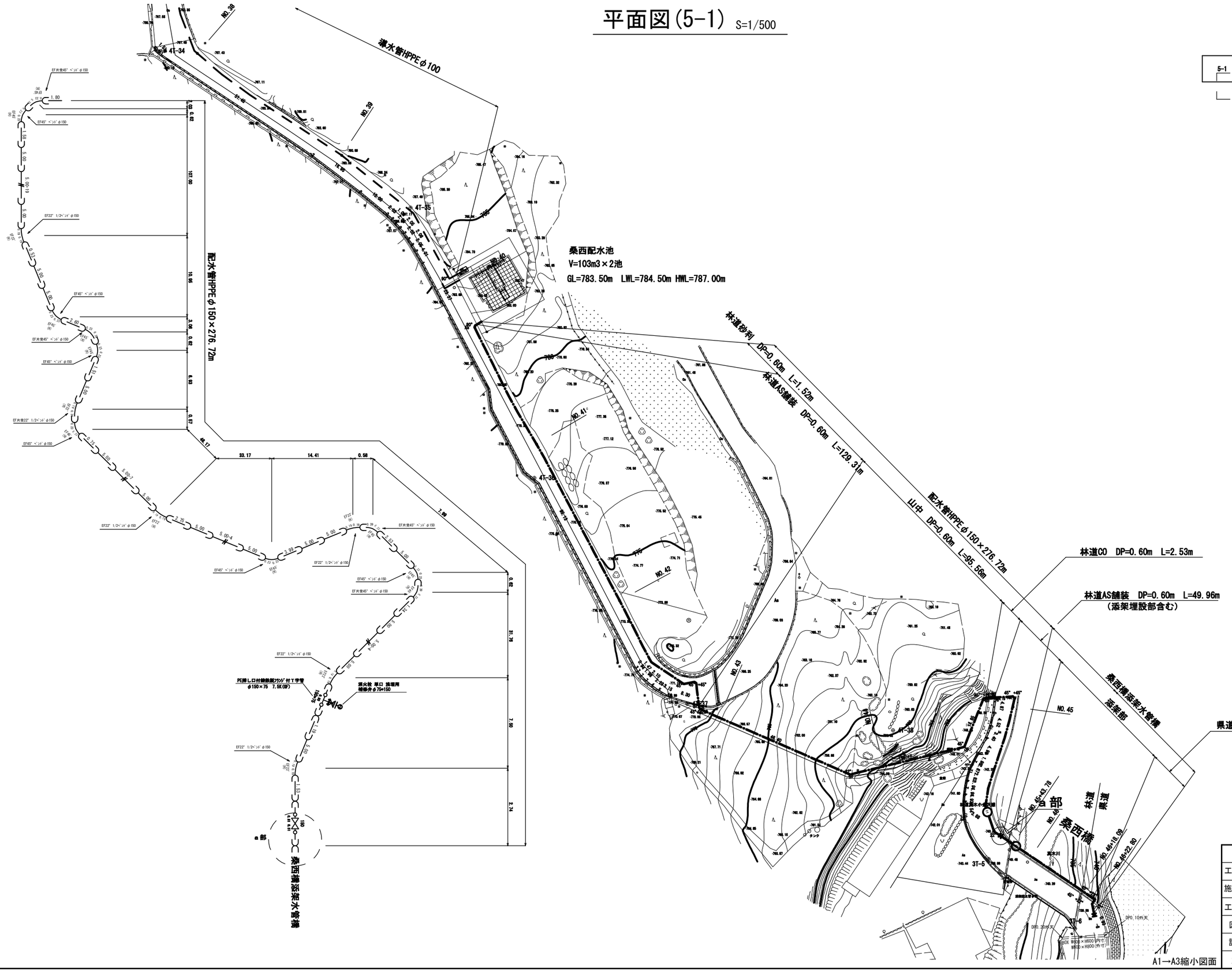

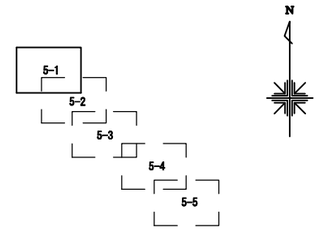

(桑西配水施設工)

真木地区簡易水道施設整備工事			
工事番号		図面番号	2
施設名	大月市簡易水道事業		
工事箇所	大月市大月町真木地内		
図名	平面図(5-1)	縮尺	1/500
設計	令和3年 3月 日	枚数	
大月市役所 産業建設部 地域整備課			

平面図(5-2) S=1/500

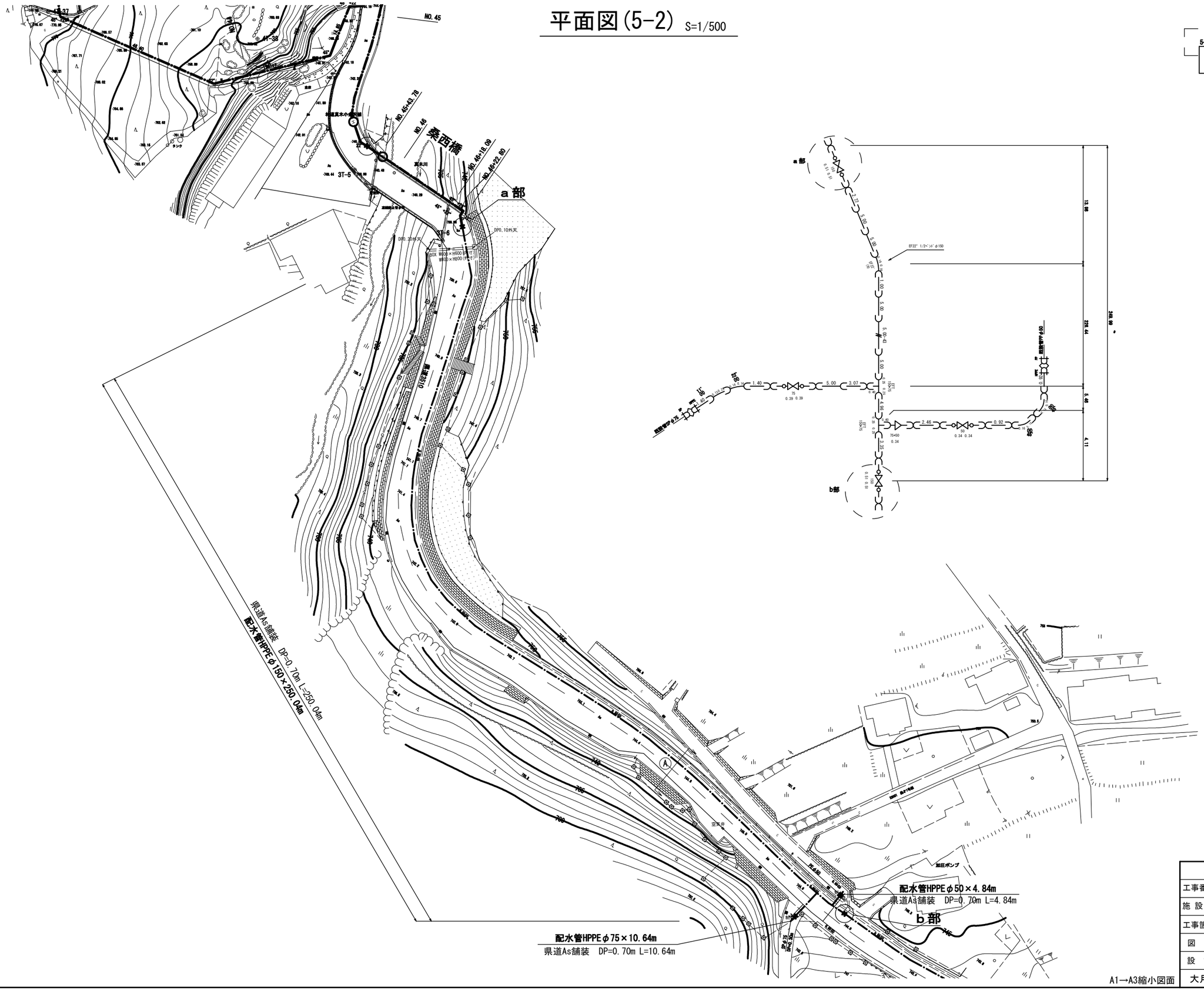

(桑西配水施設工)

真木地区簡易水道施設整備工事			
工事番号		図面番号	3
施設名	大月市簡易水道事業		
工事箇所	大月市大月町真木地内		
図名	平面図(5-2)	縮尺	1/500
設計	令和3年 3月 日	枚数	
大月市役所 産業建設部 地域整備課			

A1→A3縮小図面

平面図(5-3) S=1/500

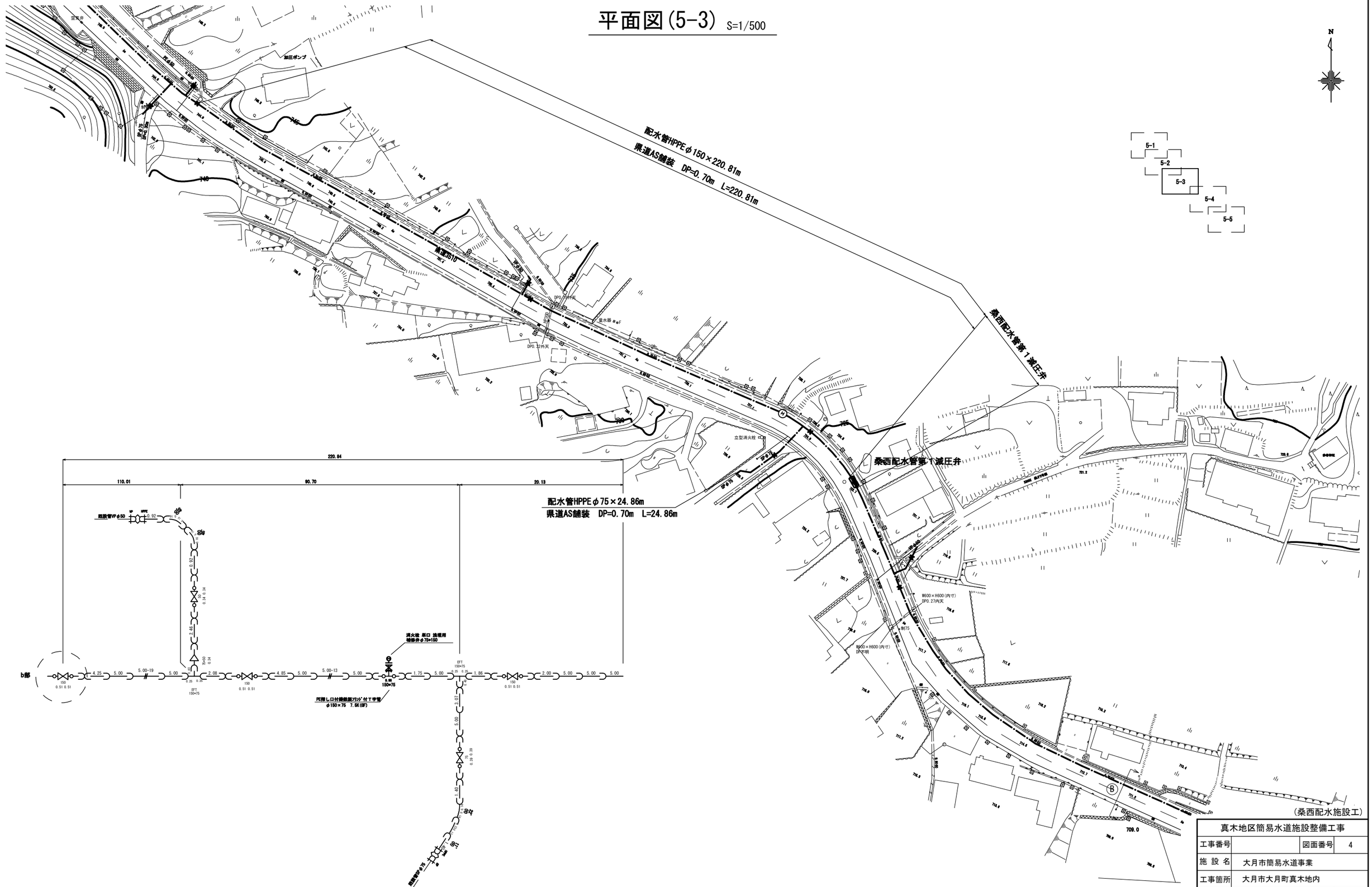

真木地区簡易水道施設整備工事			
工事番号		図面番号	4
施設名	大月市簡易水道事業		
工事箇所	大月市大月町真木地内		
図名	平面図(5-3)	縮尺	1/500
設計	令和3年 3月 日	枚数	
大月市役所 産業建設部 地域整備課			

A1→A3縮小図面

林道縦断図 S=1/100

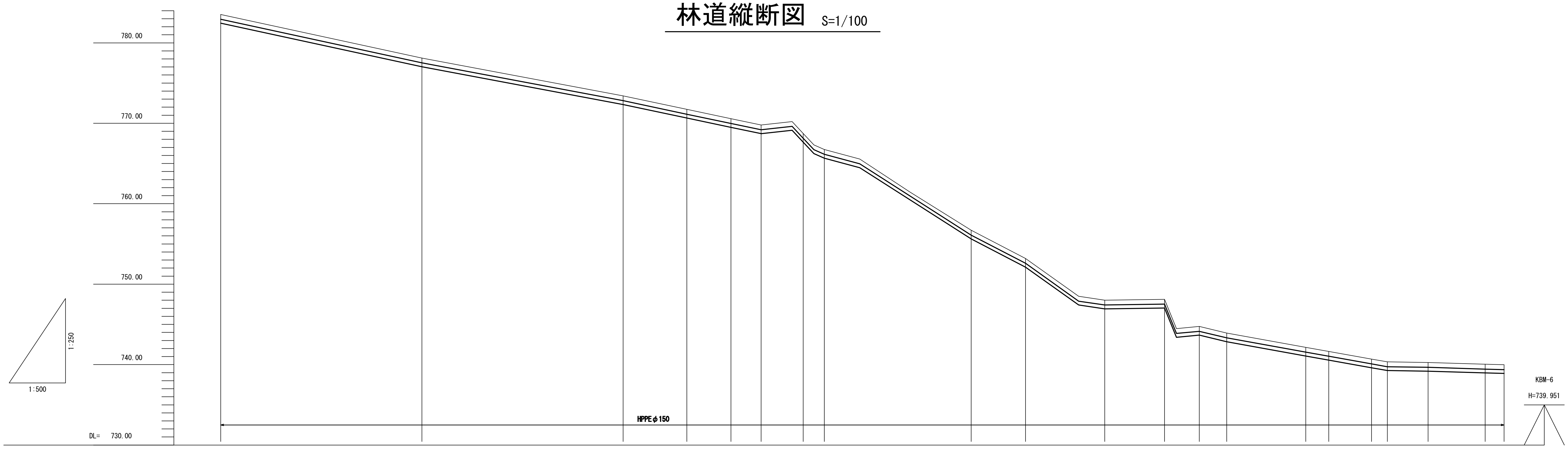

測点	区間距離	追加距離	地盤高	切土	盛土	計画高	勾配図
NO.40	27.750	2000.000	783.53	0.600			
NO.41	30.000	2050.000	778.11	0.600			
NO.42	50.000	2100.000	773.41	0.600			
IP-101	15.837	2115.837		0.600			
IP-102	10.954	2126.791		0.600			
IP-103	7.504	2134.295	769.79	0.600			
IP-104	10.447	2144.742		0.600			
NO.43	5.258	2150.000	766.74	0.600			
IP-105	36.500	2186.500		0.600			
NO.44	13.500	2200.000	753.19	0.600			
IP-106	19.667	2219.667		0.600			
IP-107	14.854	2234.521		0.600			
IP-108	8.664	2243.185	744.74	0.600			
NO.45	6.815	2250.000	743.92	0.600			
IP-109	19.644	2269.644		0.600			
IP-110	5.684	2275.328		0.600			
IP-111	10.633	2285.961	740.69	0.600			
NO.45 +39.90	3.939	2289.900	740.34	0.600			
NO.46	10.100	2300.000	740.27	0.600			
NO.46 +14.20	14.200	2314.200	740.04	0.600			
NO.46 +18.90	4.700	2318.900	739.98	0.600			

（桑西配水施設工）

真木地区簡易水道施設整備工事			
工事番号		図面番号	7
施設名	大月市簡易水道事業		
工事箇所	大月市大月町真木地内		
図名	林道縦断図	縮尺	図示
設計	令和3年 3月 日	枚数	
大月市役所 産業建設部 地域整備課			

A1→A3縮小図面

横断面図(2-1) S=1/100

NO.41
L= 30.000
GH=778.11
FH=778.110

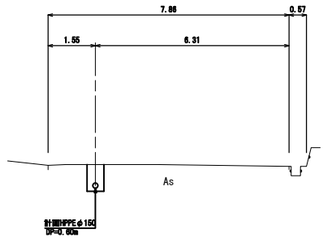

DL=775.00

NO.45
L= 15.479
GH=743.92
FH=743.920

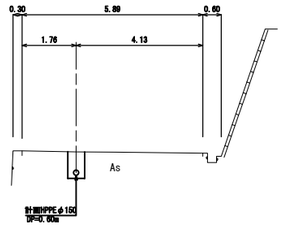

DL=740.00

NO.46
L= 10.100
GH=740.27
FH=740.270

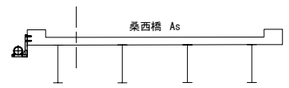

DL=735.00

NO.40+20.00
L= 20.000
GH=781.36
FH=781.362

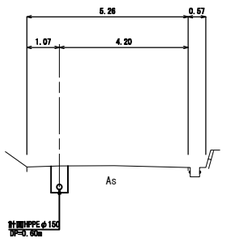

DL=780.00

IP-107
L= 14.854
GH=748.11
FH=748.310

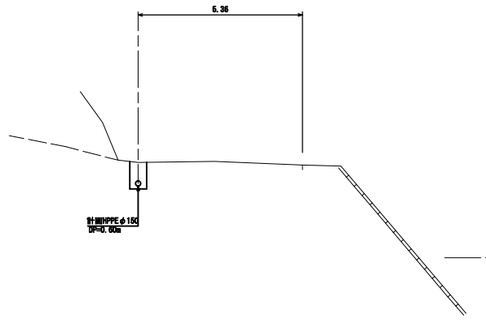

DL=745.00

NO.45+39.90
L= 14.572
GH=740.34
FH=740.340

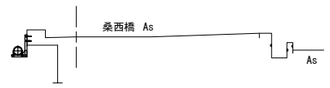

DL=735.00

NO.40
L=100.000
GH=783.53
FH=783.530

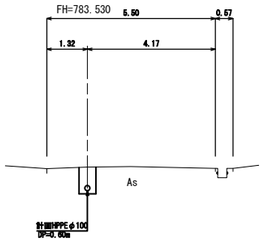

DL=780.00

IP-106
L= 87.167
GH=748.01
FH=748.160

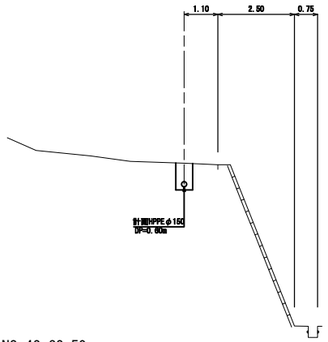

DL=745.00

IP-110
L= 25.328
GH=741.64
FH=741.648

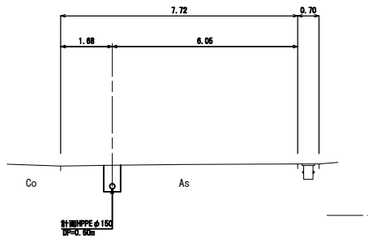

DL=740.00

NO.38
L=100.000
GH=796.19
FH=796.190

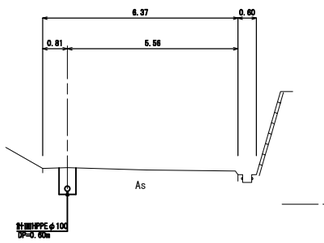

DL=795.00

NO.42+32.50
L= 82.500
GH=769.97
FH=769.980

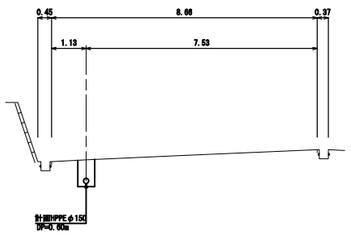

DL=765.00

(桑西配水施設工)

真木地区簡易水道施設整備工事			
工事番号		図面番号	8
施 設 名	大月市簡易水道事業		
工事箇所	大月市大月町真木地内		
図 名	林道横断面図(2-1)	縮 尺	1/100
設 計	令和3年 3月 日	枚 数	
大月市役所 産業建設部 地域整備課			

A1→A3縮小図面

横断面図(県道部) S=1/100

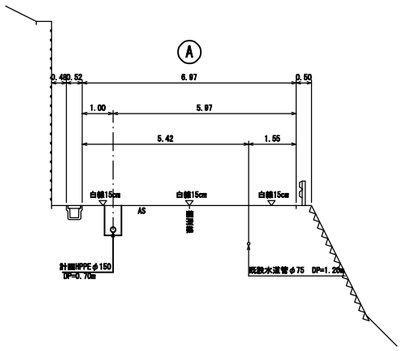

(桑西配水施設工)

真木地区簡易水道施設整備工事			
工事番号		図面番号	10
施 設 名	大月市簡易水道事業		
工事箇所	大月市大月町真木地内		
図 名	横断面図(県道部)	縮 尺	1/100
設 計	令和3年 3月 日	枚 数	
大月市役所 産業建設部 地域整備課			

A1→A3縮小図面

減圧弁室構造図 S=1/15

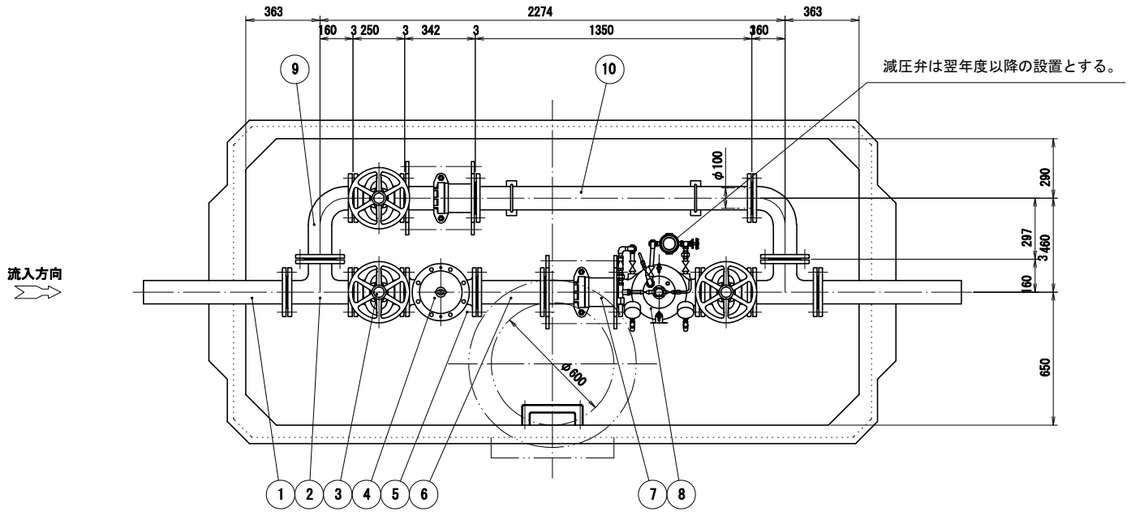

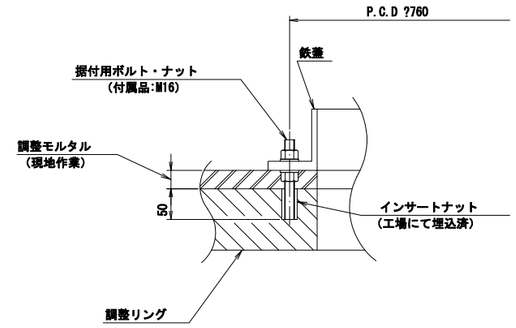

鉄蓋据付

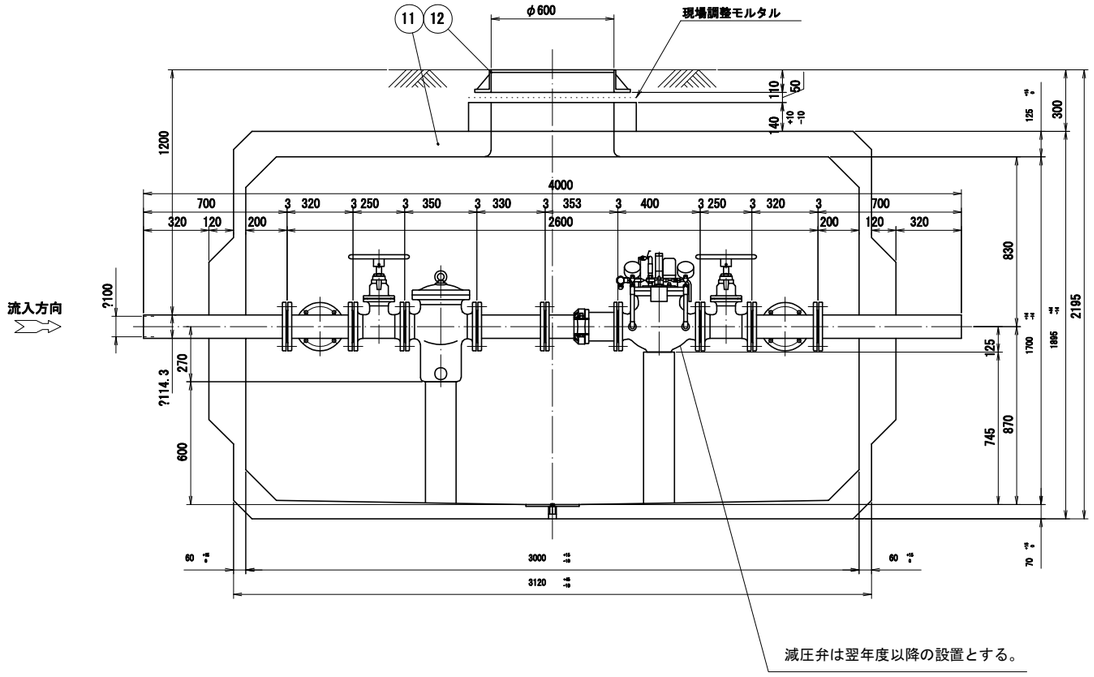

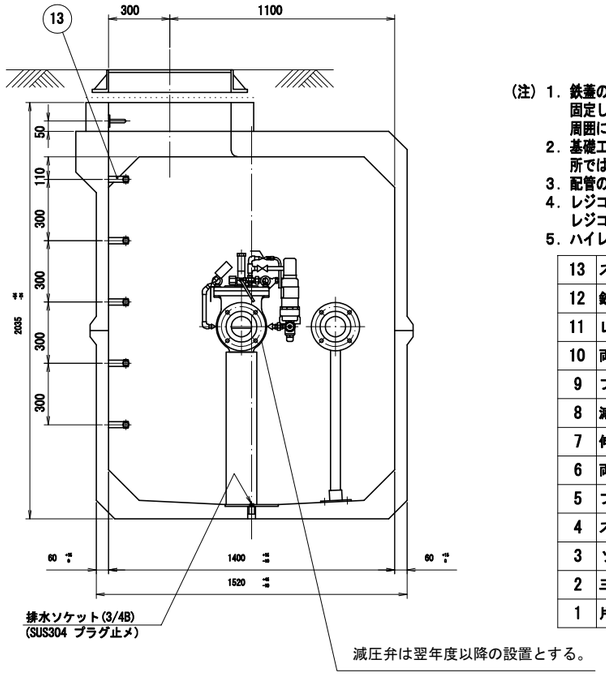

（注）1．鉄蓋の据付は据付用ボルト・ナット（付属品）３ヶ所で固定し、また調整モルタルを路面レベルに合わせて据付、周囲に巻コンクリートを行ってください。
2．基礎工は通常、砂利または砕石基礎工を、地盤の悪い場所では、コンクリート基礎工を行ってください。
3．配管のレベルは、水平に設置ください。
4．レジコンピットの製造上の許容寸法を±で示します。レジコンピットの埋設は許容寸法を考慮し行って下さい。
5．ハイレジコンピットはＴ－２５荷重設計とする。

13	ステップ		1式	
12	鉄蓋	FCD	1	
11	レジンマンホール		1	HS-4特形
10	両フランジ短管	SGP+SS400	1	ﾅｲﾛﾝｺｰﾄ
9	フランジ曲管	SGP+SS400	2	ﾅｲﾛﾝｺｰﾄ
8	減圧弁	FCD450-10	1	MRF-100
7	伸縮管	SGP+SS400	2	ﾀｲﾛｯﾄ付 ﾅｲﾛﾝｺｰﾄ
6	両フランジ短管	SGP+SS400	1	ﾅｲﾛﾝｺｰﾄ
5	フランジ接合品	SUS304	15組	全面ｶﾞｽｹｯﾄ
4	ストレーナー	FCD450-10	1	SU-C
3	ソフトシール仕切弁	FCD450-10	3	
2	三フランジＴ字管	SGP+SS400	2	ﾅｲﾛﾝｺｰﾄ
1	片フランジ短管	SGP+SS400	2	ﾅｲﾛﾝｺｰﾄ

←翌年度以降の設置

（桑西配水施設工）

真木地区簡易水道施設整備工事			
工事番号		図面番号	11
施設名	大月市簡易水道事業		
工事箇所	大月市大月町真木地内		
図名	減圧弁室構造図	縮尺	1/15
設計	令和3年 3月 日	枚数	
大月市役所 産業建設部 地域整備課			

A1→A3縮小図面

弁栓室構造図 S=1/10

Ⅰ型

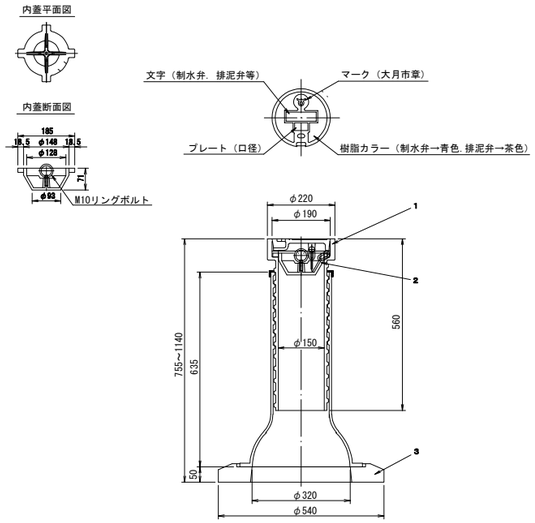

符 号	呼 名	高さ(mm)	重量(kg)
1	ＴＬＶＫＤ－５３ＥＦ	７０５～１０９０	５７．０
2	ＦＵ－０１		０．４
3	ＴＨＰ４	５０	６．３

Ⅲ型

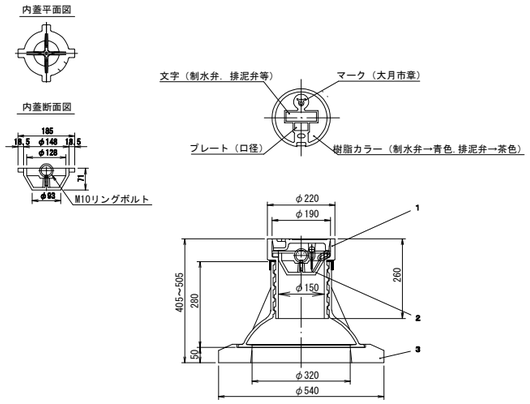

符 号	呼 名	高さ(mm)	重量(kg)
1	ＴＸＶ２ＧＤ－５３ＥＦ	３５５～４５５	３６．３
2	ＦＵ－０１		０．４
3	ＴＨＰ４	５０	６．３

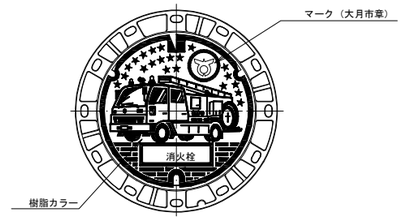

符号	呼 名	高さ(mm)	重量(ｋｇ)
1	JV1B-10MIH2	１００	４９．１
2	50-EP(10)	１０	１．６
3	KNVJ-A(200)	２００	３６．０
4	KNVJ-B(100)	１００	１３．０
5	KNVJ-C2(200)	２００	１９．０
6	KNVJ-AC2(300)	３００	４１．５
7	KNVJ-D(40)	４０	２７．０

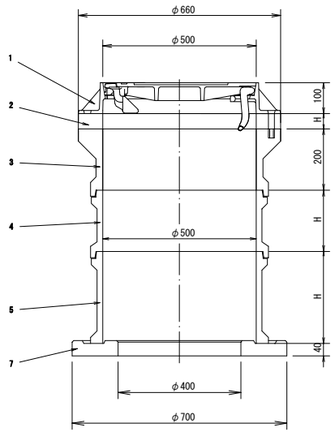

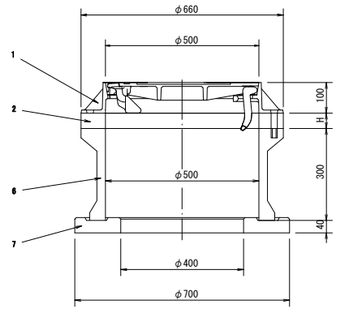

Ⅱ型

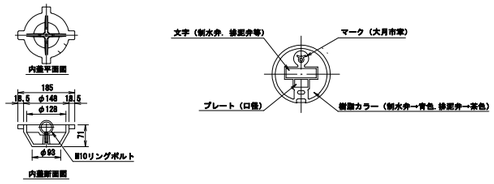

符 号	呼 名	高さ(mm)	重量(kg)
1	ＴＥＶＧＤ－５３ＥＦ	５２０～７８０	４７．９
2	ＦＵ－０１		０．４
3	ＴＨＰ４	５０	６．３

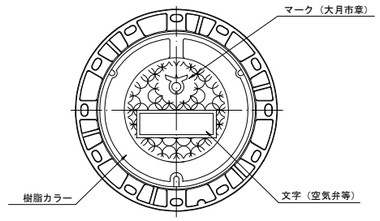

符号	呼 名	高さ(mm)	重量(ｋｇ)
1	JV1B-10MCH2	１００	４９．１
2	50-EP(10)	１０	１．６
3	KNVJ-A(200)	２００	３６．０
4	KNVJ-B(100)	１００	１３．０
5	KNVJ-C2(200)	２００	１９．０
6	KNVJ-AC2(300)	３００	４１．５
7	KNVJ-D(40)	４０	２７．０

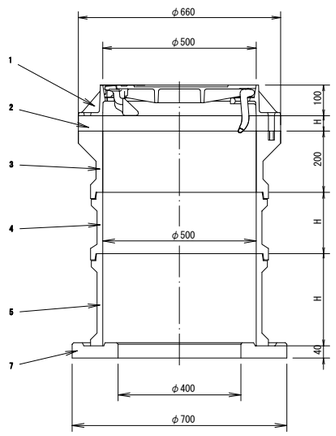

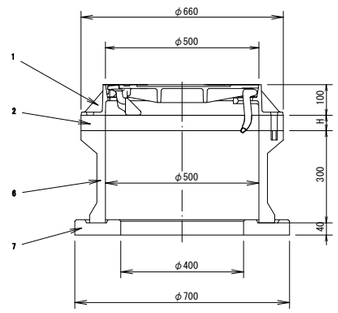

A1→A3縮小図面

（桑西配水施設工）

真木地区簡易水道施設整備工事			
工事番号		図面番号	17
施 設 名	大月市簡易水道事業		
工事箇所	大月市大月町真木地内		
図 名	弁栓室構造図	縮 尺	1/10
設 計	令和3年 3月 日	枚 数	
大月市役所 産業建設部 地域整備課			

土工定規図　S=NONE

林道部
（ＨＰＰＥ）

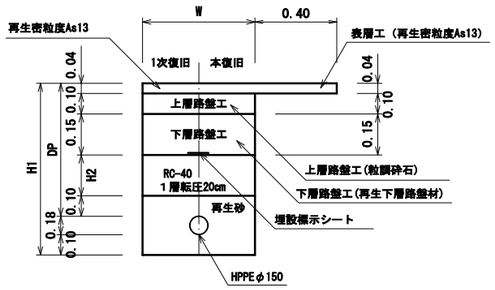

土被り DP(m)	掘 削 幅 W(m)	掘削深 H1(m)	RC-40厚 H2(m)
0.60	0.55	0.88	0.21
0.70	0.55	0.98	0.31
0.90	0.55	1.18	0.51

県道部
Ｎ３
（ＨＰＰＥ）

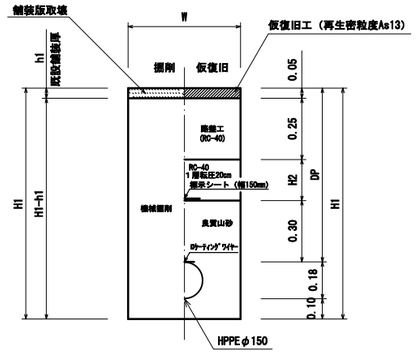

土被り DP(m)	掘 削 幅 W(m)	掘削深 H1(m)	RC-40厚 H2(m)	既設舗装厚 h1(m)
0.70	0.55	0.98	0.10	0.05

本復旧標準図
Ｎ３

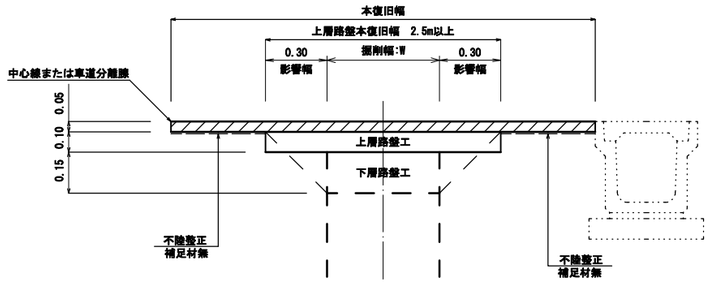

※本復旧工は翌年度以降

土留工標準図

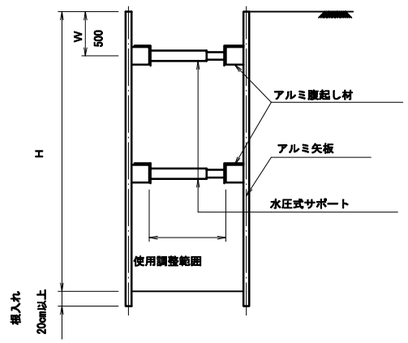

既設管撤去

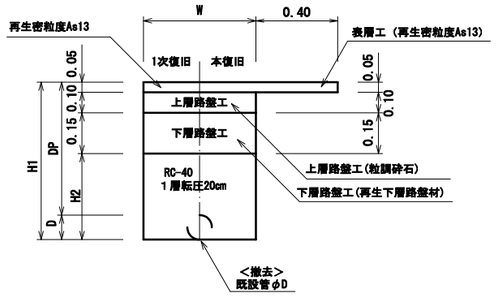

土留式 型 式	掘 削 深 (H)	矢板長 (m)	支保工段数 (段)
軽 量 鋼矢板	1.50m以上～1.80m以下	2.00	1
	1.80m超～2.00m以下	2.50	1
	2.00m超～2.30m以下	2.50	2
	2.30m超～2.80m以下	3.00	2
	2.80m超～3.30m以下	3.50	2
	3.30m超～3.50m以下	4.00	2
	3.50m超～3.80m以下	4.00	3

（桑西配水施設工）

真木地区簡易水道施設整備工事			
工事番号		図面番号	18
施 設 名	大月市簡易水道事業		
工事箇所	大月市大月町真木地内		
図 名	土工定規図	縮 尺	NONE
設 計	令和3年 3月 日	枚 数	
大月市役所　産業建設部　地域整備課			

A1→A3縮小図面